TR 622 top3

Referencia: 6220130

Control de tiempo y de luz
Interruptores horarios digitales

Descripción del funcionamiento

- Interruptores horarios digitales con programación semanal
- 2 canales
- Es posible la programación de la aplicación
- Transmisión segura mediante la OBELISK top3 Bluetooth de Baja Energía opcional
- Máxima protección a prueba de manipulaciones, los programas de temporizador se pueden transmitir de la aplicación al reloj, cuando hay introducida en el reloj una OBELISK top3 Bluetooth.
- 100 % compatible con la top2 (para transferir los programas de conmutación por medio de la OBELISK a un ordenador, el software OBELISK debe estar instalado en la versión V3.8.3.4 o superior)
- 3 programas especiales (programa anual pequeño)
- 2 entradas externas
- Pulsador conectable (preselección de conexión externa, temporizador)
- Interruptor conectable (conexión permanente CON. o DESC.)
- Conmutación de canal y bloqueo de canal permitidos
- ReShape: Carcasa de plástico (partes superior e inferior, y deslizador) fabricada con un 93 % de material reciclado procedente de residuos industriales (PIR - Post Industrial Recycled)
- Bornas rápidas
- Para 2 conductores cada uno
- Cable o hilo (con o sin virola de cable)
- Diámetro de cable: 0,5 - 2,5 mm²
- Botón de mando para desenchufar la conexión de enchufe
- Guía de uso en forma de texto en la pantalla
- Fecha y hora preconfiguradas
- Manejabilidad total sin conexión a la red
- 84 memorias de programación
- Interfaz para la tarjeta de memoria OBELISK top2 (programación por PC)
- 2. ° programa de conmutación enchufable
- Copia de programas
- Grabación de progamas
- Reserva de marcha de 10 años (batería de litio)
- Conmutación en paso por cero para la protección de los relés y para conmutar altas potencias de iluminación (no disponible en productos 24 V)
- Tiempos de CONEXIÓN / DESCONEXIÓN
- Programa de impulsos
- Programa de ciclos
- Preselección de conexión
- Conexión permanente CON. / DESC.
- Temporizador

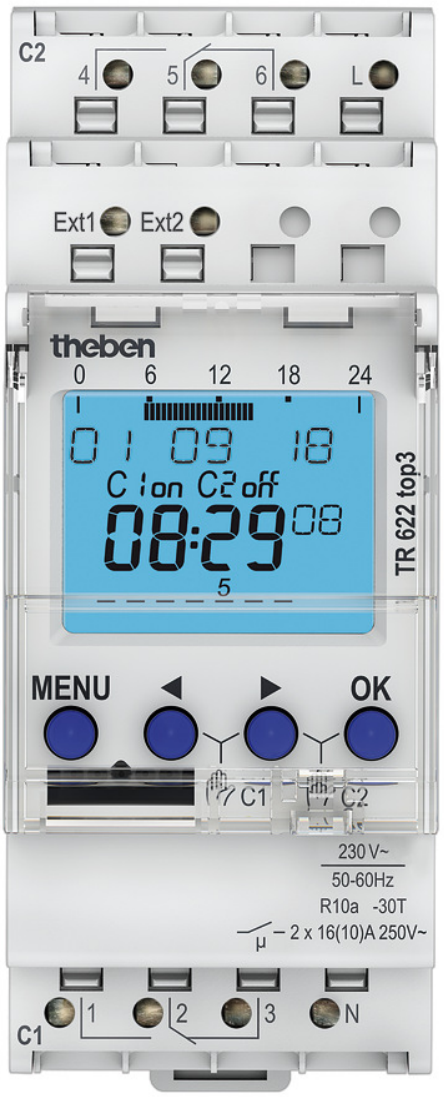

TR 622 top3

Referencia: 6220130

Descripción del funcionamiento

- Cuentahoras integrado
- Posible reposición al estado inicial
- Función de mantenimiento para el control de los intervalos de mantenimiento
- Programa de vacaciones programable por fecha
- 2 programas aleatorios
- Iluminación de pantalla (desconectable)
- Código PIN
- Cambio automático del horario de verano /invierno
- desactivable
- Reglas de conmutación predefinidas para Europa, EE. UU. y otros países
- Posibilidad de seleccionar una regla de conmutación propia o la conmutación en una fecha fija

Datos técnicos

	TR 622 top3
Alimentación	230 V AC
Frecuencia	50 - 60 Hz
Anchura	2 módulos
Tipo de montaje	Carril DIN
Tipo de contacto	Conmutador
Salida de conmutación	Independiente de las fases
Amplitud de apertura	< 3 mm
Programa	Programa semanal, kleines Jahresprogramm
Funciones del programa	CON.-DESC., Impulso, Ciclo
Número de canales	2
Entradas externas	2
Memorias de programación	84
Reserva de marcha	10 Años
Potencia de conexión a 250 V CA, cos φ = 1	16 A
Potencia de conexión a 250 V CA, cos φ = 0,6	10 A
Carga de lámparas incand./ halógenas	2600 W

	TR 622 top3
Lámparas fluorescentes compactas de bajo consumo	1100 W
Lámpara LED < 2 W	50 W
Lámpara LED 2-8 W	600 W
Lámpara LED > 8 W	600 W
Corriente de conexión	max. 800 A / 200 µs
Potencia de conexión mín.	ca. 10 mA
Tiempo de conexión más breve	1 s
Precisión de marcha a 25 °C	típica ± 0,25 s/día (cuarzo)
Base de tiempo	Cuarzo
Consumo en espera	~0,4 W
Tipo de conexión	Bornas rápidas
Indicación	LCD
Elementos de control	4 pulsadores
Material de la carcasa y de aislamiento	Termoplásticos autoextinguibles y resistentes a altas temperaturas
Grado de protección	IP 20
Clase de protección	II según EN 60 730-1
Temperatura ambiente	-30°C ... 55°C
Predeccessor	6220100, TR 622 top2

TR 622 top3

Referencia: 6220130

Esquemas de conexiones

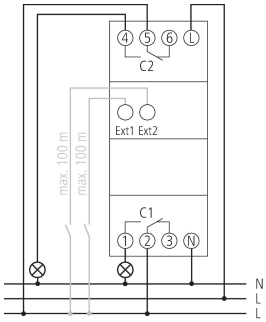

Dibujos acotados

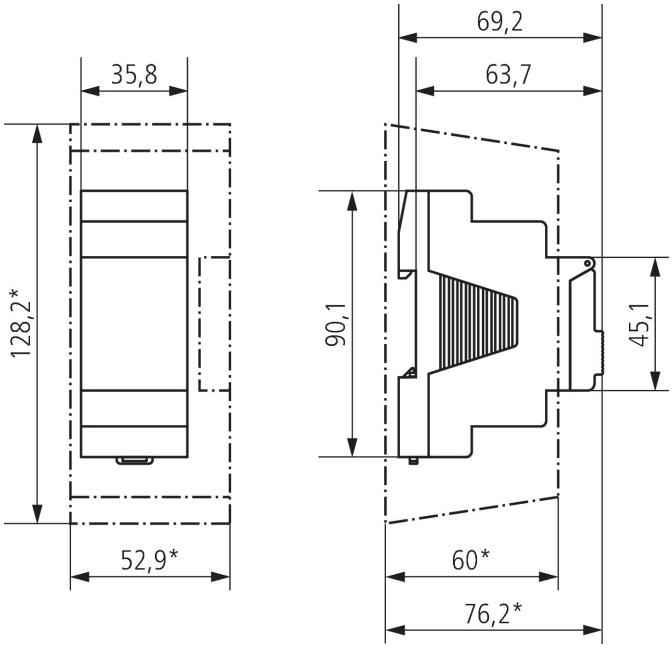

Accesorios

Tapa de bornas, 2 módulos DIN
Referencia: 9070064



Set de programación OBELISK top2/3
Referencia: 9070409



Tarjeta OBELISK top2
Referencia: 9070404



Placa frontal para montaje en superficie
Referencia: 9070001



TR 622 top3
Referencia: 6220130

Accesorios

Bluetooth OBELISK top3
Referencia: 9070130

