SU 1 S RF KNX

Referencia: 4941621

KNX
KNX Secure

Descripción del funcionamiento

- Actuador conmutador inalámbrico empotrado de 1 canal 10A 130 µF, KNX RF, Data Secure
- Numerosas funciones, como conmutar, luz de escalera, función de impulsos
- Características configurables: contacto de apertura/cierre, conmutación, retardo, función de impulsos
- 2 entradas binarias para contactos libres de potencial, como pulsadores, interruptores, sensor de temperatura
- Puesta en funcionamiento y comunicación segura mediante compatibilidad con KNX Data Secure
- Montaje sencillo por su carcasa especialmente compacta
- Control integrado de la temperatura para mayor seguridad, p. ej. en caso de sobrecarga
- Las entradas binarias se asignan de fábrica a la salida (prueba de funcionamiento antes de la programación)

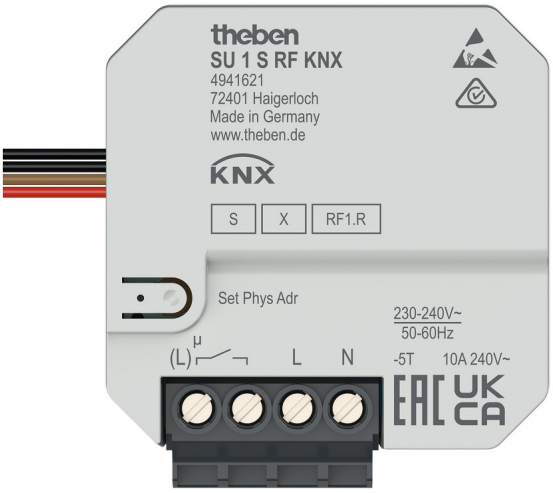

Datos técnicos

	SU 1 S RF KNX
Alimentación KNX	Tensión del bus
Alimentación	230 V AC - 240 V AC, 50 Hz - 60 Hz
Frecuencia	50 - 60 Hz
Tipo de montaje	Instalación empotrada
Tipo de conexión	Bornas de tornillos
Número de canales	1
Tipo de contacto	10 A
Carga de lámparas incand./ halógenas	1800 W

	SU 1 S RF KNX
Carga de lámpara halógena	1800 W
Lámpara LED < 2 W	50 W
Lámpara LED 2-8 W	600 W
Lámpara LED > 8 W	600 W
Corriente de conexión	max. 740 A / 200 µs
Clase de protección	II
Predeccessor	4941620, SU 1 RF KNX, 4941620, SU 1 RF KNX

Esquemas de conexiones

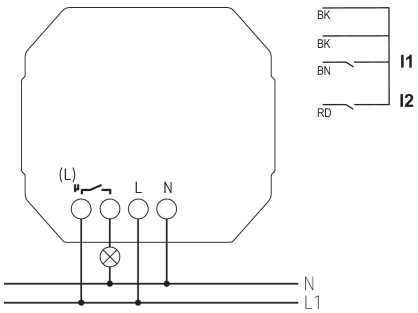

SU 1 S RF KNX

Referencia: 4941621

Dibujos acotados

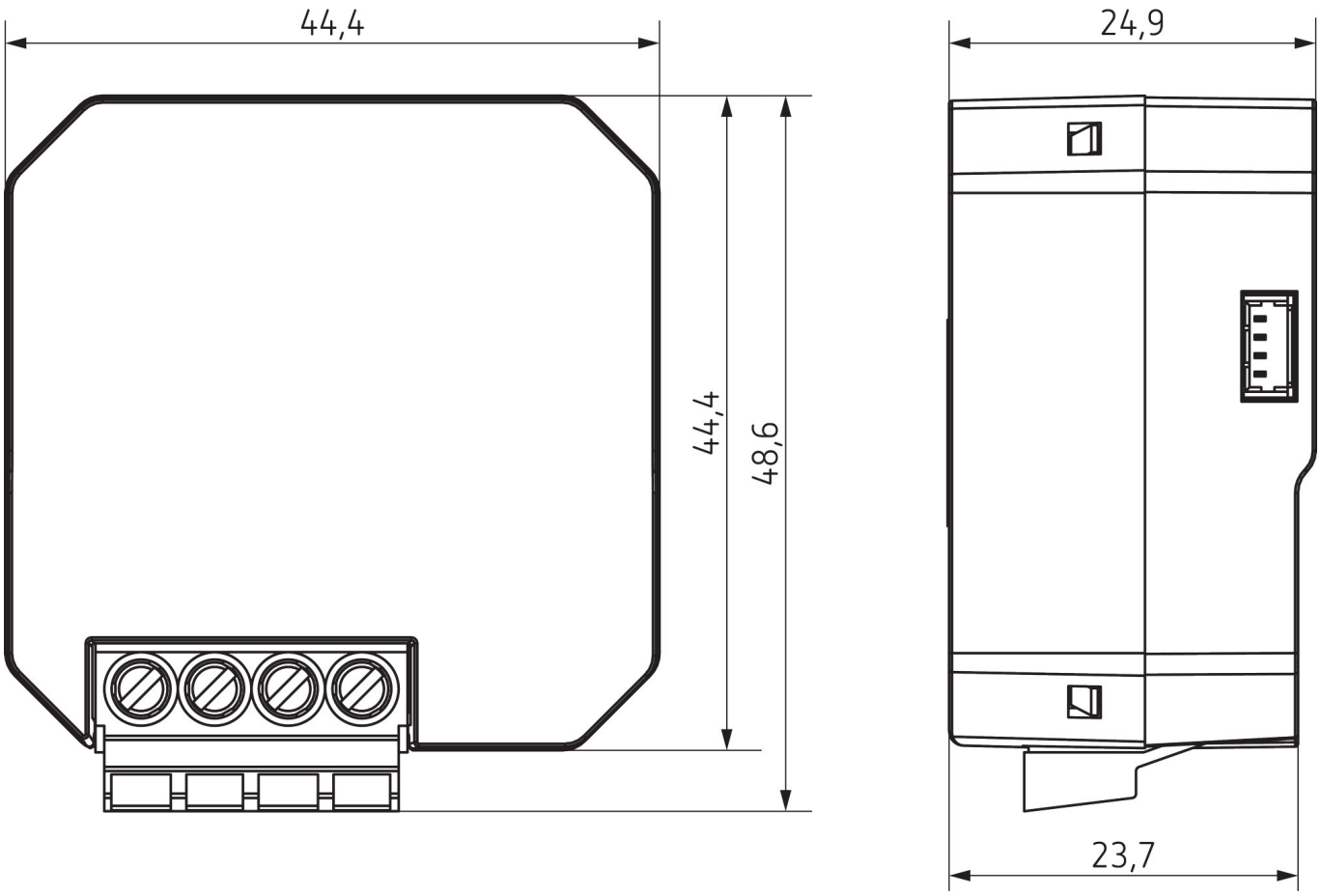

Accesorios

Sensor de temperatura
Referencia: 9070321

Sensor de temperatura externa IP 65
Referencia: 9070459

Flush-mounted temperature sensor
Referencia: 9070496

RailFit H
Referencia: 9080090

