LUNA 110 plus AL

Referencia: 1100910

Control de tiempo y de luz
Interruptor crepuscular

Descripción del funcionamiento

- Interruptor crepuscular analógico
- Sensor de luz incluido
- Retardo de conexión y desconexión configurable
- Indicación del estado del canal y de conexión
- Bornes de resorte DuoFix
- Área de luminosidad ampliada y tiempo de retardo ajustable
- Conexión de paso cero para la protección del contacto de relé y de las bombillas garantizando una mayor duración
- DESCONEXIÓN permanente y CONEXIÓN permanente
- Función configurable en el potenciómetro
- Función de prueba
- Luminosidad de conmutación de regulación progresiva



Datos técnicos

	LUNA 110 plus AL
Alimentación	110 V CA - 230 V CA
Frecuencia	50 - 60 Hz
Número de canales	1
Consumo en espera	~0,4 W
Rango de regulación de la luminosidad	2 - 50000 lx
Retardo de conexión	0 - 20 min
Retardo de desconexión	0 - 20 min
Tipo de contacto	Conmutador

	LUNA 110 plus AL
Salida de conmutación	Con potencial
Anchura	2 módulos
Tipo de montaje	Carril DIN
Tipo de conexión	Bornas rápidas
Elementos de control	3 potenciómetros
Potencia de conexión	16 A con 250 V CA, cos φ = 1
Carga de lámparas incand./ halógenas	2600 W
Carga de lámpara halógena	2600 W

LUNA 110 plus AL

Referencia: 1100910

Datos técnicos

	LUNA 110 plus AL
Lámpara LED < 2 W	50 W
Lámpara LED 2-8 W	600 W
Lámpara LED > 8 W	600 W
Lámparas fluorescentes compactas de bajo consumo	270 W
Corriente de conexión	max. 800 A / 200 µs

	LUNA 110 plus AL
Material de la carcasa y de aislamiento	Termoplásticos autoextinguibles y resistentes a altas temperaturas
Temperatura ambiente	-25°C ... 55°C
Grado de protección	IP 20, sensor IP 55
Clase de protección	II, Sensor III
Longitud de cable máx. hasta el sensor	100 m

Esquemas de conexiones

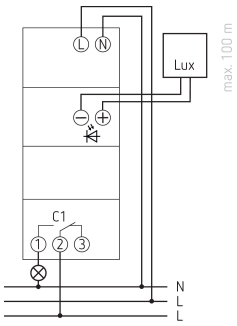

Dibujos acotados

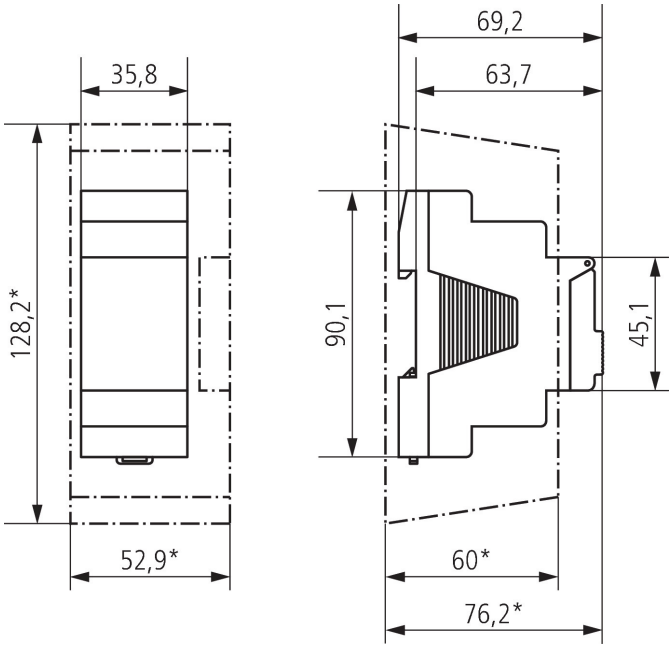

LUNA 110 plus AL

Referencia: 1100910

Accesorios

Captador de superficie digital
Referencia: 9070415



Captador empotrado digital
Referencia: 9070456

